Hembra y macho de acoplamiento MC4

Female and male cable coupler MC4

Hembras y machos de acoplamiento como pieza individual (incluyendo pieza aisladora)

Female and male cable coupler as individual part (including insulating part)

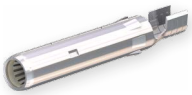

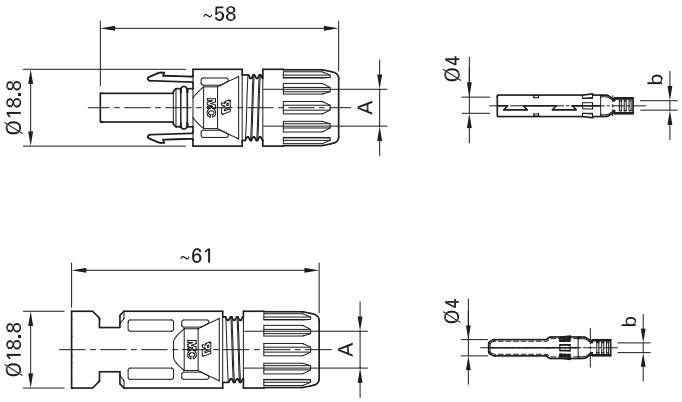

Datos técnicos	Technical data	
Sistema de conectores	Connector system	**Ø 4 mm**
Tensión nominal	Rated voltage	**1000 V DC/1500 V DC (IEC)[1)]** **1000 V DC/600 V DC (UL)[2)]**
Corriente nominal IEC (90 °C)	Rated current IEC (90 °C)	**17 A (1,5 mm²)** **22,5 A (2,5 mm²; 14 AWG)** **30 A (4 mm², 6 mm²; 12 AWG, 10 AWG)** **43 A (10 mm²)** **50 A (8 AWG)**
Corriente nominal IEC (85 °C)	Rated current IEC (85 °C)	**17 A (1,5 mm²)** **22,5 A (2,5 mm²; 14 AWG)** **39 A (4 mm²; 12 AWG)** **45 A (6 mm²; 10 AWG)**
Tensión nominal soportada a impulsos	Rated impulse voltage	**12 kV (1000 V DC (IEC))** **16 kV (1500 V DC (IEC))**
Rango de temperatura ambiente	Ambient temperature range	**-40 °C...+90 °C (IEC)** **-40 °C...+75 °C (UL)** **-40 °C...+70 °C (UL: 14 AWG)**
Temperatura límite superior	Upper limiting temperature	**105 °C (IEC)**
Tipo de protección, enchufado desenchufado	Degree of protection, mated unmated	**IP65, IP68 (1 h/1 m)** **IP2X**
Categoría de sobretensión/Grado de suciedad	Overvoltage category/Pollution degree	**CATIII/3**
Resistencia de contacto de los conectores	Contact resistance of plug connectors	**≤ 0,35 mΩ**
Clase de protección	Safety class	**1000 V DC: II** **1500 V DC: 0**
Sistema de contacto	Contact system	**MULTILAM**
Tipo de conexión	Type of termination	**Crimpado/Crimping**
Material de contacto	Contact material	**Cobre, estañado/Copper, tin plated**
Material aislante	Insulation material	**PC/PA**
Sistema de bloqueo (UL)	Locking system (UL)	**Locking type**
Clase de inflamabilidad	Flame class	**UL94-V0**
Resistencia al amoníaco (conforme a DLG)	Ammonia resistance (acc. to DLG)	**1500 h, 70 °C/70 % RH, 750 ppm**
Test de rociado con niebla salina, grado de intensidad 6	Salt mist spray test, degree of severity 6	**IEC 60068-2-52**
Certificación de TÜV-Rheinland de conformidad con la norma EN 50521	TÜV-Rheinland certified, in accordance with EN 50521	**R60028286**
Certificación de TÜV-Rheinland de conformidad con la norma 2PfG2330	TÜV-Rheinland certified, in accordance with 2PfG2330	**R60087448**
Componente reconocido por UL según la norma UL 6703	UL recognized component, in accordance with UL 6703	**E343181**
Certificación de la CSA conforme a la norma UL 6703	CSA certified, in accordance with UL 6703	**250725**