enervolt
POWER ELECTRONICS

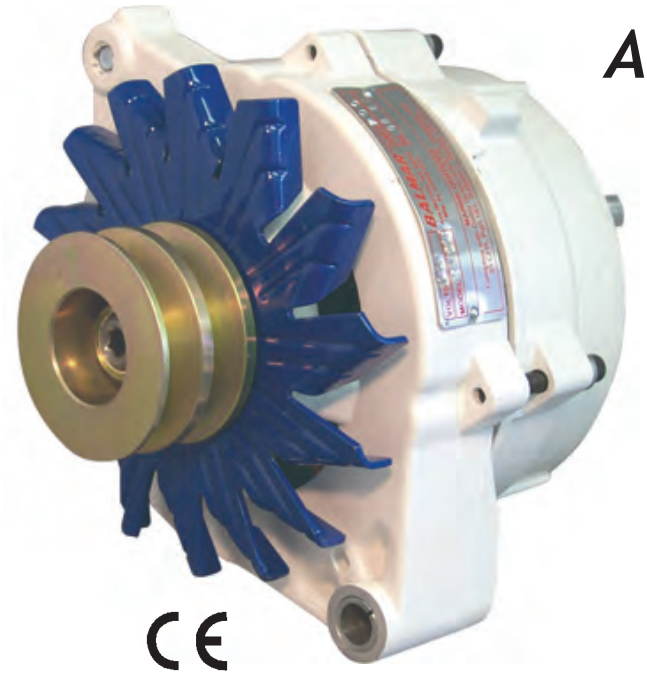

ALTERNADOR + REGULADOR

12 ó 24V DC

- Completamente aislados y compactos
- El regulador interno de voltaje constante no necesita sacarse al conectar un regulador externo ya que se queda como back up para posibles fallos
- Totalmente encapsulados: resistentes al agua, a movimientos bruscos y al fuego

Características

El alternador estándar en un motor principal se utiliza para cargar la batería de arranque. Poner el motor en marcha requiere mucha corriente pero en un corto periodo de tiempo de manera que la batería permanece casi cargada al 100%. Así, la batería de arranque puede ser recargada hasta su total capacidad con un sencillo alternador y un simple regulador de una única fase. El voltaje de carga generalmente se establece en 14 ó 28V.

La batería de servicio normalmente tiene mucha mayor capacidad y será descargada profundamente más a menudo. Por otro lado, necesitará ser recargada lo más rápido posible. Esto sólo se consigue con un potente alternador y un aumento del voltaje de carga. Bajo estas condiciones, un regulador inteligente multipaso será necesario para prevenir daños prematuros en el banco de baterías.

MODELOS DISPONIBLES	ALT010121501 ALT012121501 ALT014121501	ALT010240701 ALT012240701 ALT014240701	ALT030122101	ALT0302441401
Corriente	150A	70A	210A	140A
Voltaje nominal de salida	12V	24V	12V	24V
Máximas rpm	15.000	15.000	6.500	6.500
Doble polea	Sí	Sí	Sí	Sí
Diámetro polea	6,8cm	6,8cm	6,8cm	6,8cm
Rotación	Sentido agujas reloj	Sentido agujas reloj	Sentido agujas reloj*	Sentido agujas reloj*
Peso	5,5Kg	5,5Kg	8Kg	8Kg

* También puede ser bidireccional si se solicita con su correspondiente ventilador bidireccional.
Nota: todos los modelos incluyen un regulador de carga, un sensor de temperatura del alternador y otro de la batería.

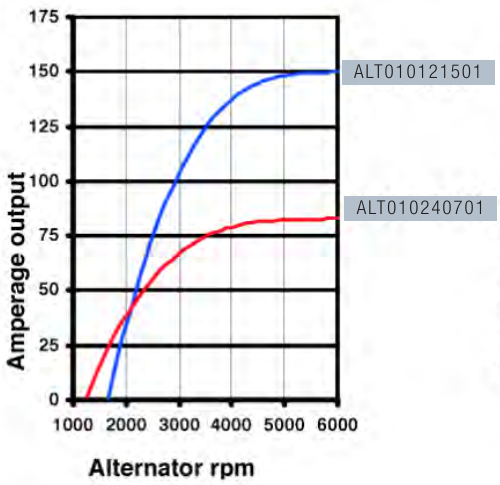

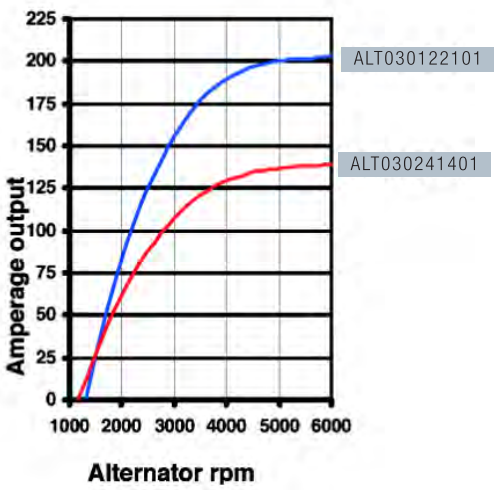

DIMENSIONES (en cm)

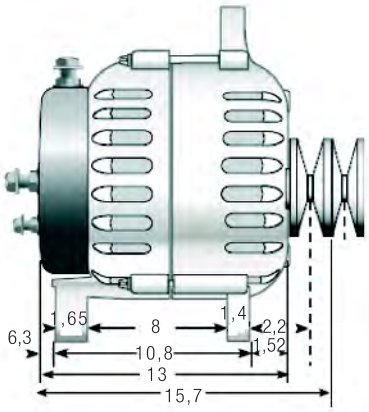

Lateral mod. ALTO: 10121501, 10240701

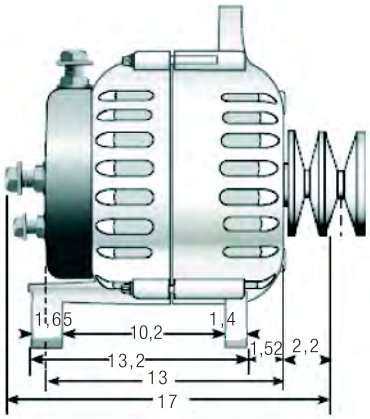

Lateral mod. ALTO: 12121501, 12240701

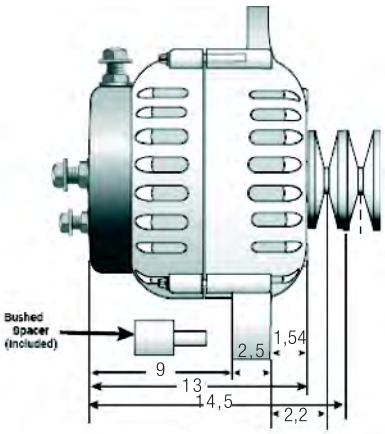

Lateral mod. ALTO: 14121501, 14240701

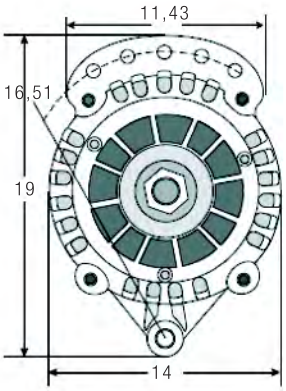

Frontal para modelos 15.000rpm

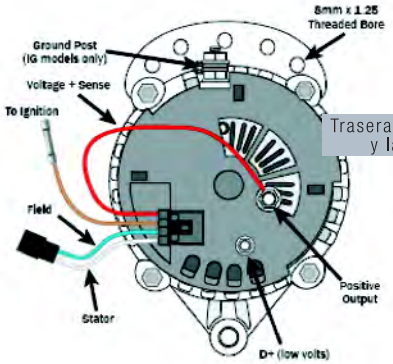

Trasera modelos 15.000rpm con el regulador interno y las conexiones que se muestran incluidas

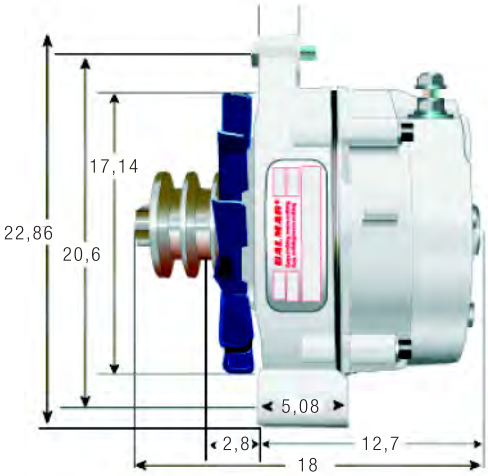

Lateral modelos 6.500rpm

Frontal modelos 6.500rpm
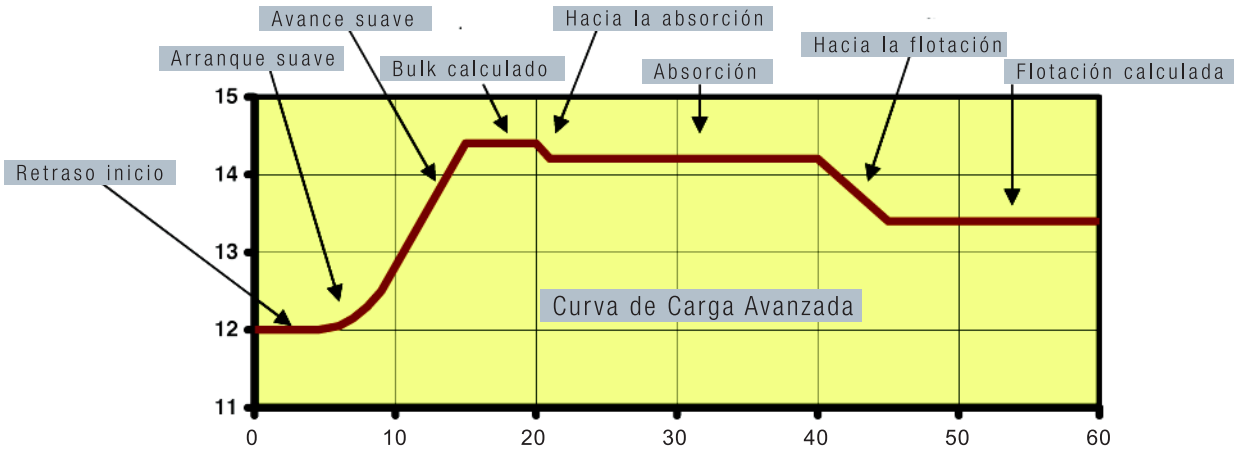
Trasera modelos 6.500rpm